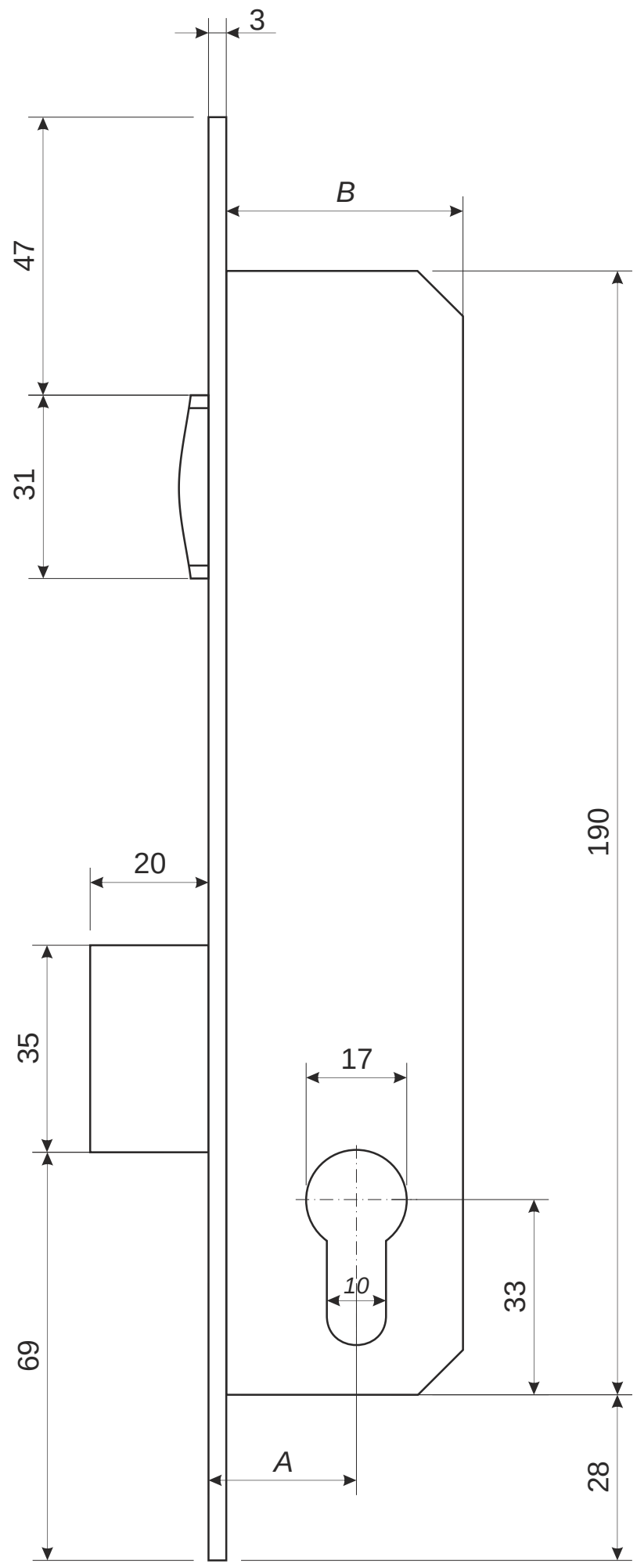

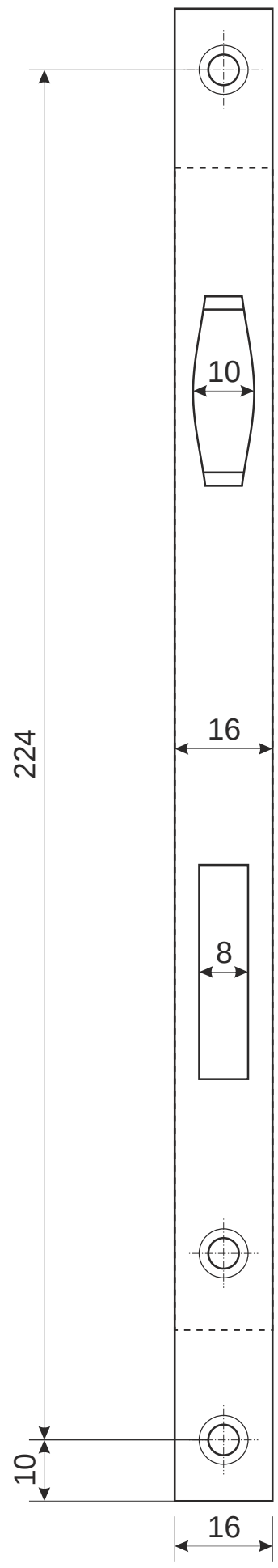

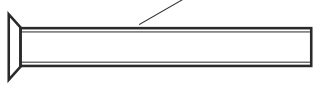

Винт крепления цилиндра

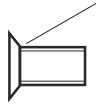

Примечание: В корпусах с бэксетом 35, 40, 45 имеются отверстия для крепления ручек стяжками с м.о. расстоянием 38 мм.

Наименование	A, мм	B, мм
Замок врезной Apecs 7000-25-R-NI	25	42
Замок врезной Apecs 7000-30-R-NI	30	47
Замок врезной Apecs 7000-35-R-NI	35	52
Замок врезной Apecs 7000-40-R-NI	40	57
Замок врезной Apecs 7000-45-R-NI	45	62

Замок врезной Apecs 7000 R

Лист 1 *Листов 1*