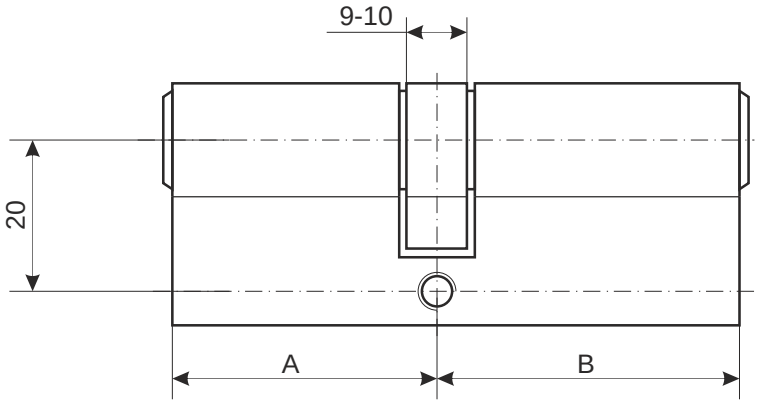

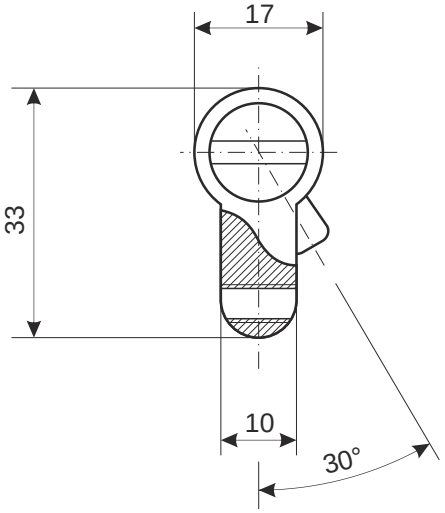

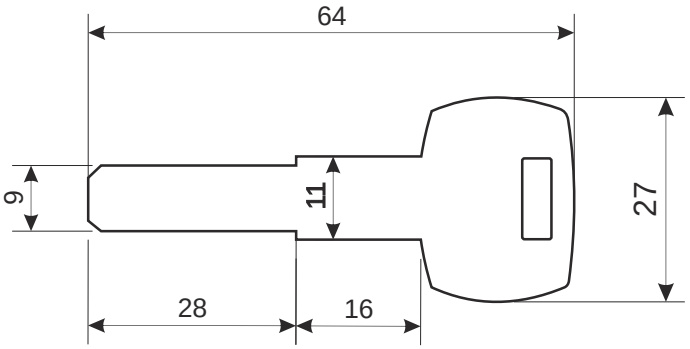

Серия Apecs Premier RT, линия Premier			
Номенклатура	Размеры (AxB)	Номенклатура	Размеры (AxB)
RT-62	31x31	RT-80(35/45)	35x45
RT-68(31/37)	31x37	RT-85(50/35)	50x35
RT-70	35x35	RT-90	45x45
RT-70(30/40)	30x40	RT-90(40/50)	40x50
RT-72(35/37)	35x37	RT-90(55/35)	55x35
RT-74	37x37	RT-100	50x50
RT-75(35/40)	35x40	RT-100(45/55)	45x55
RT-80	40x40	RT-110	55x55

Цилиндровый механизм Apecs Premier RT

Лист 1 *Листов 1*