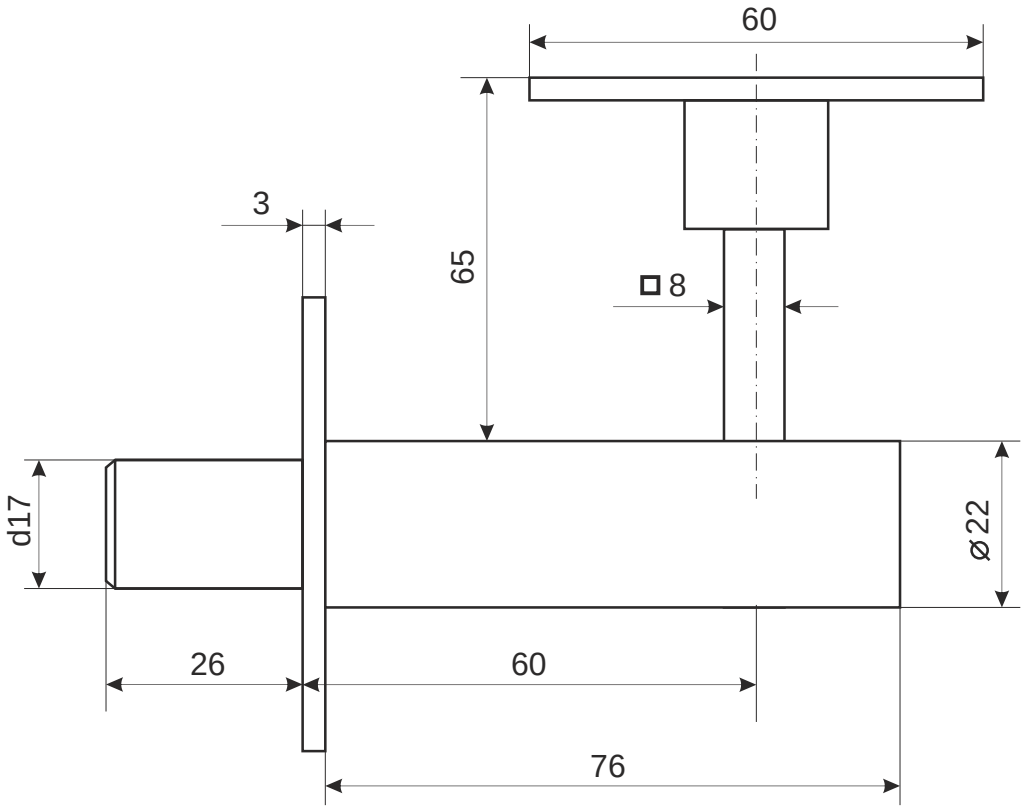

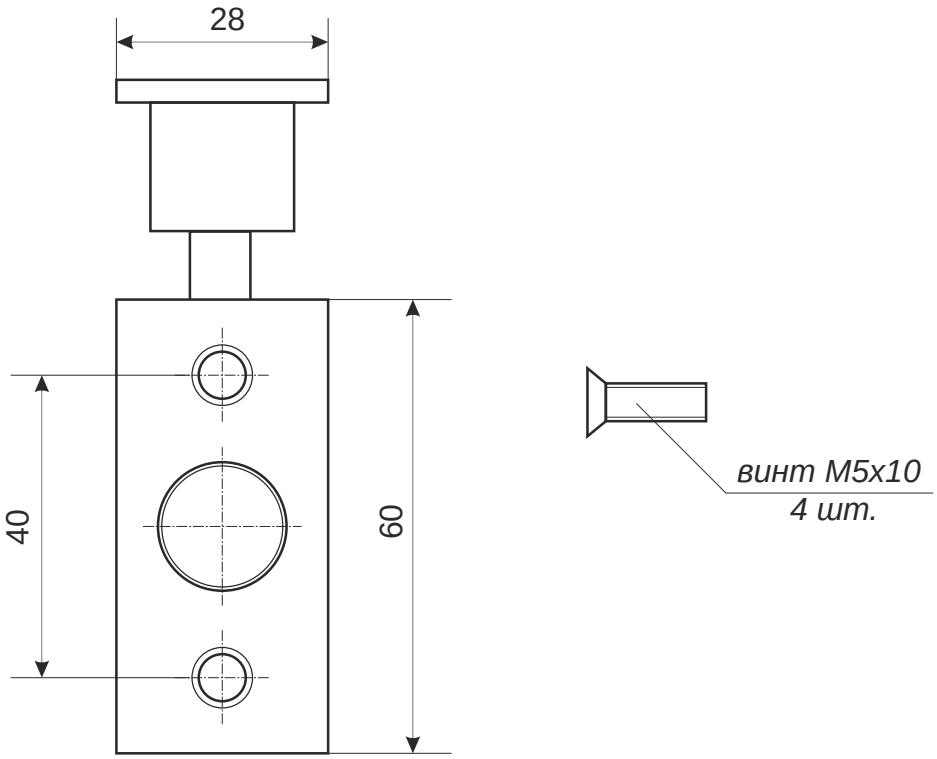

					Задвижка торцевая Apecs FL-0360		
						Лист 1	*Листов 1*